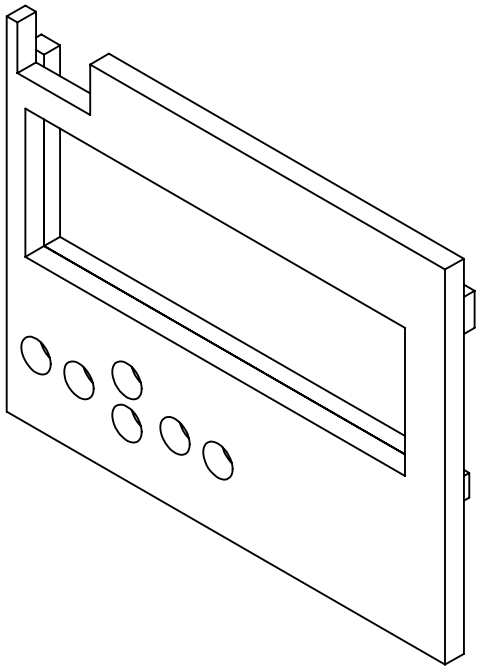

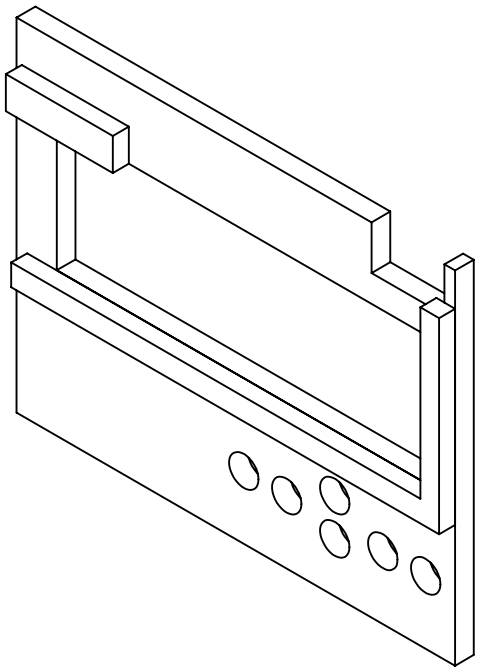

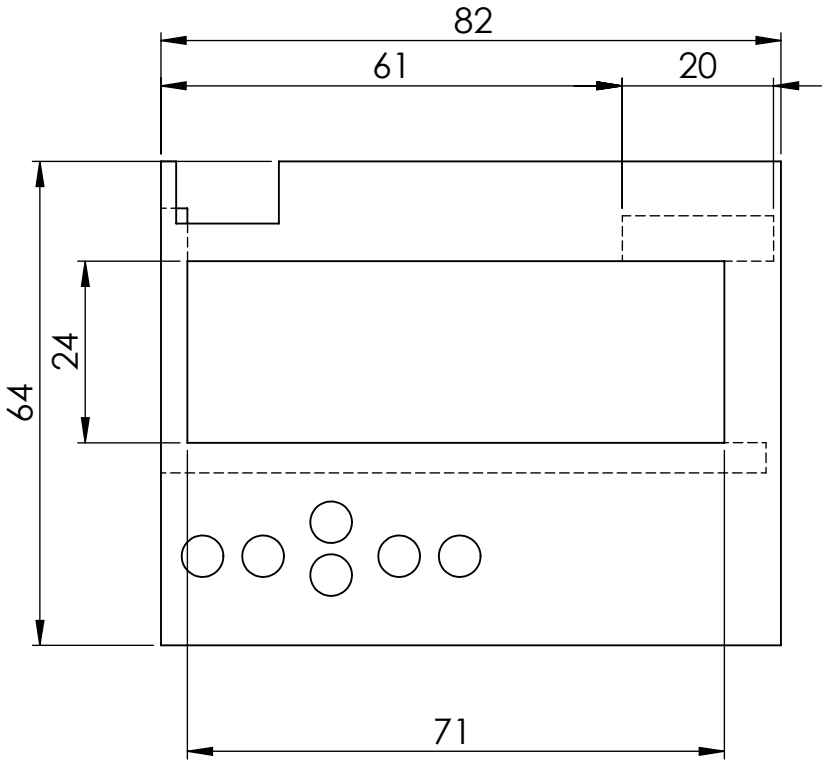


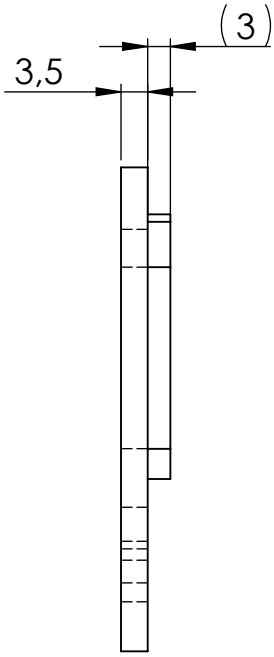


20160320-040_Behuizing-Arduino

SCALE 1:1

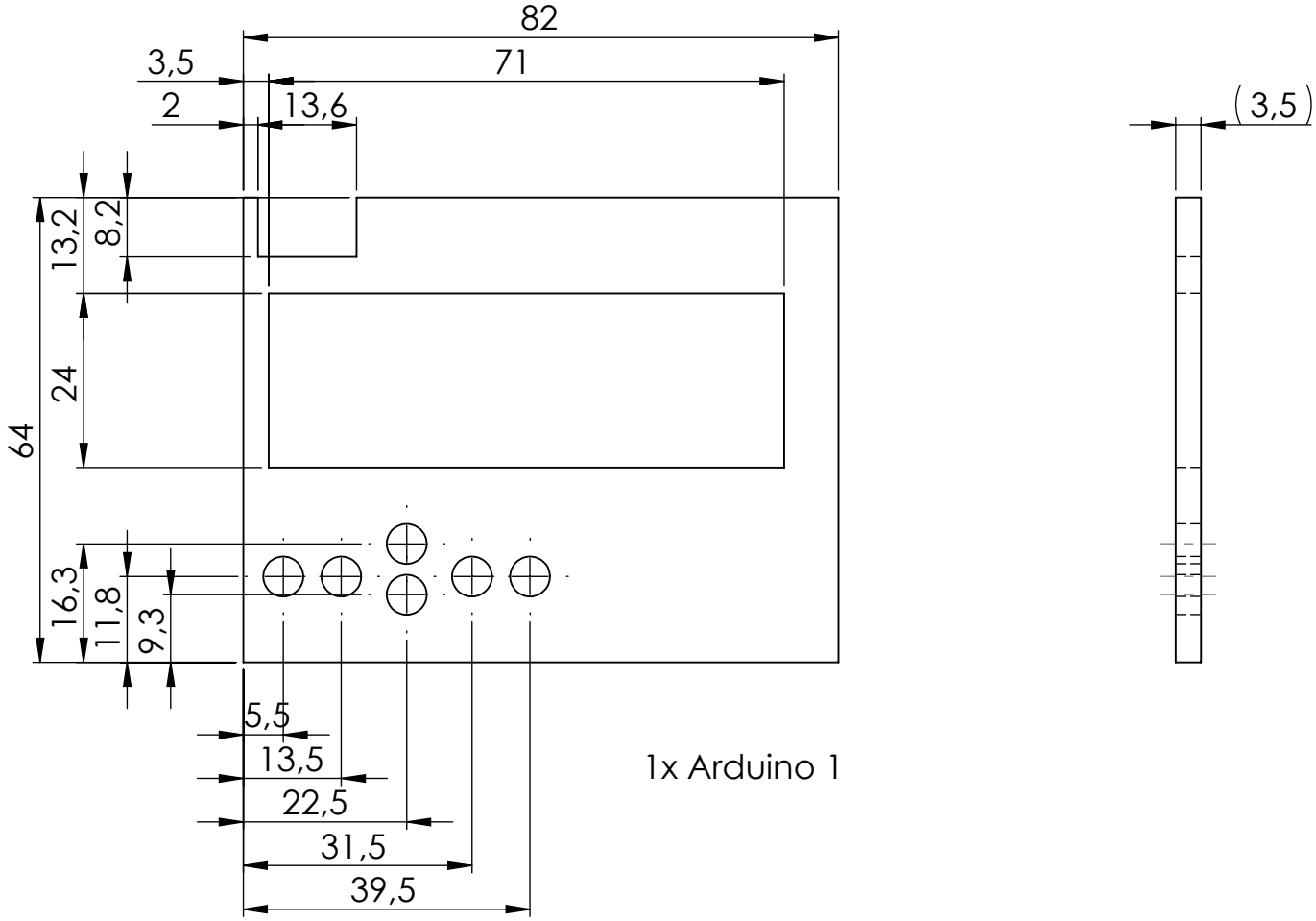


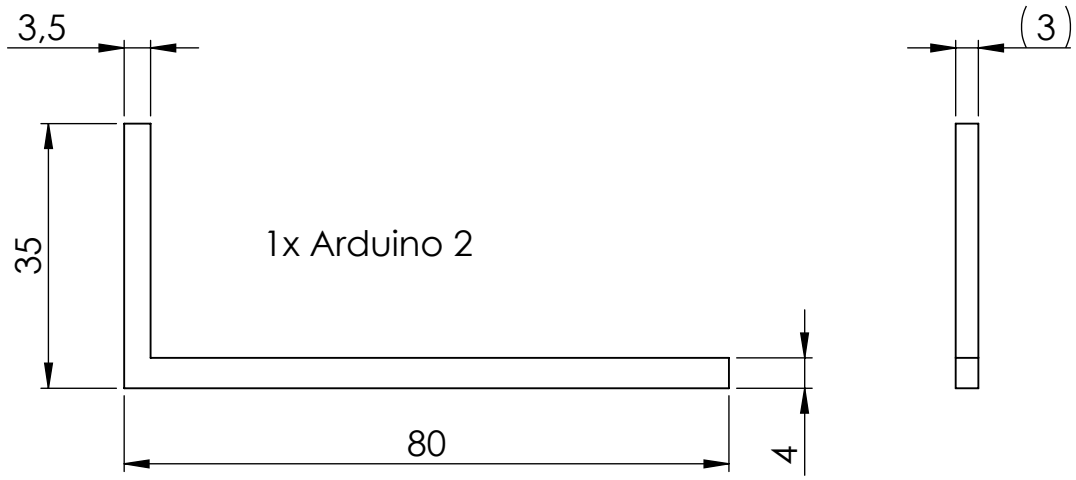


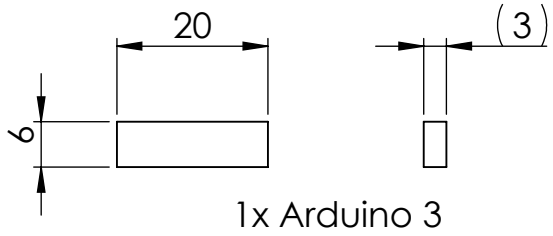


20160320-040_Behuizing-Arduino SCALE 1:1