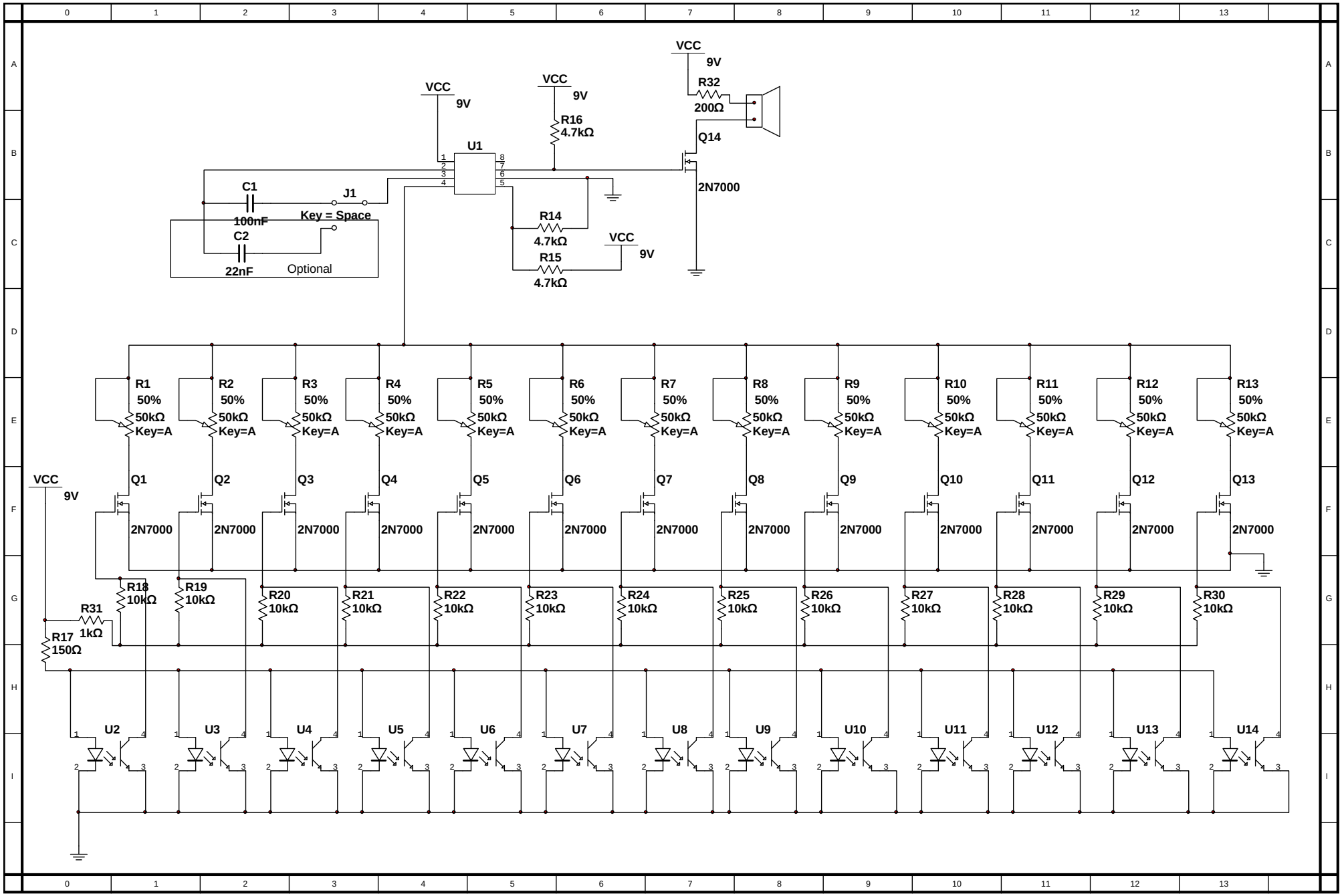
VCC
9V
U1
C1
100nF
J1
Key = Space
C2
22nF
Optional
R16
4.7kΩ
R14
4.7kΩ
R15
4.7kΩ
R32
200Ω
Q14
2N7000
R1 50% 50kΩ Key=A
R2 50% 50kΩ Key=A
R3 50% 50kΩ Key=A
R4 50% 50kΩ Key=A
R5 50% 50kΩ Key=A
R6 50% 50kΩ Key=A
R7 50% 50kΩ Key=A
R8 50% 50kΩ Key=A
R9 50% 50kΩ Key=A
R10 50% 50kΩ Key=A
R11 50% 50kΩ Key=A
R12 50% 50kΩ Key=A
R13 50% 50kΩ Key=A
Q1 Q2 Q3 Q4 Q5 Q6 Q7 Q8 Q9 Q10 Q11 Q12 Q13
R18 10kΩ
R19 10kΩ
R20 10kΩ
R21 10kΩ
R22 10kΩ
R23 10kΩ
R24 10kΩ
R25 10kΩ
R26 10kΩ
R27 10kΩ
R28 10kΩ
R29 10kΩ
R30 10kΩ
R31 1kΩ
R17 150Ω
U2 U3 U4 U5 U6 U7 U8 U9 U10 U11 U12 U13 U14