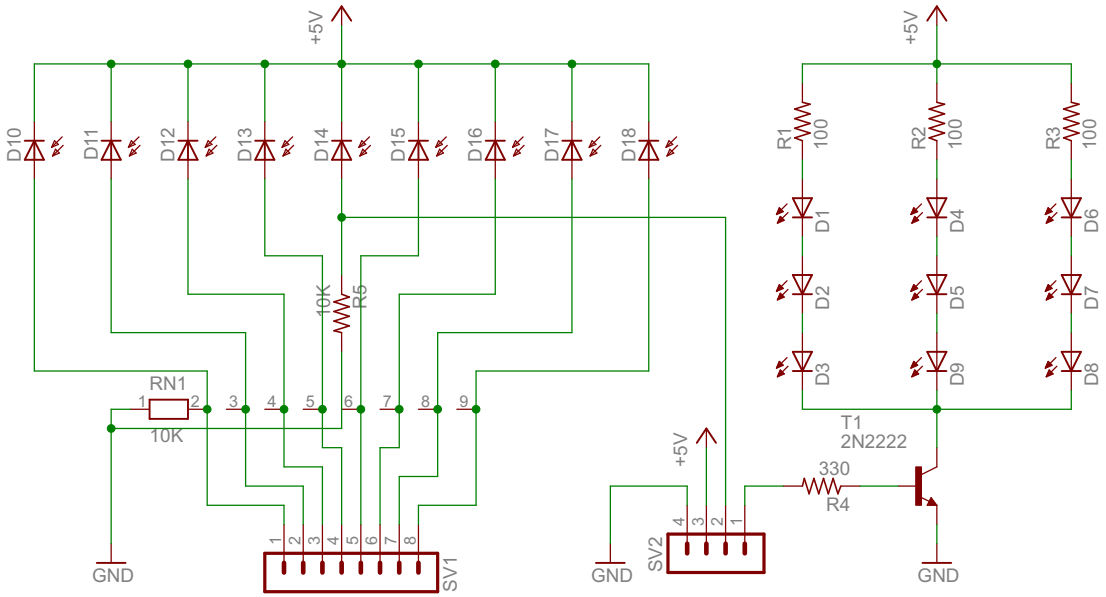
+5V
D10
D11
D12
D13
D14
D15
D16
D17
D18
10K
R5
RN1
10K
GND
SV1
+5V
GND
SV2
+5V
R1
100
R2
100
R3
100
D1
D2
D3
D4
D5
D9
D6
D7
D8
T1
2N2222
330
R4
GND