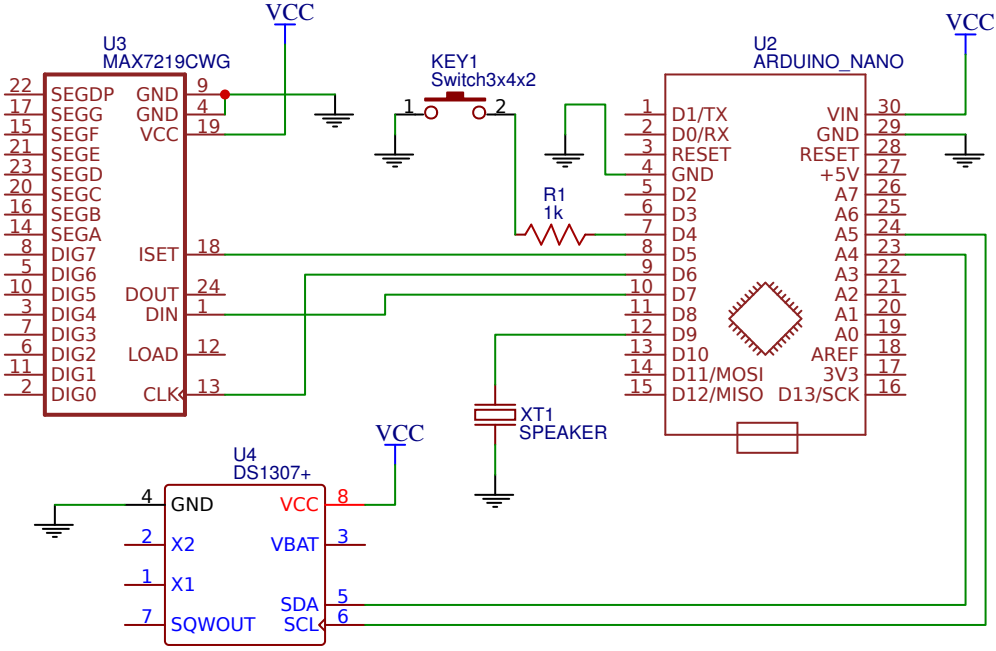
VCC
U3
MAX7219CWG
22 SEGDP
17 SEGG
15 SEGF
21 SEGE
23 SEGD
20 SEGC
16 SEGB
14 SEGA
8 DIG7
5 DIG6
10 DIG5
3 DIG4
7 DIG3
6 DIG2
11 DIG1
2 DIG0
GND 9
GND 4
VCC 19
ISET 18
DOUT 24
DIN 1
LOAD 12
CLK 13
KEY1
Switch3x4x2
1
2
R1
1k
VCC
U2
ARDUINO_NANO
1 D1/TX
2 D0/RX
3 RESET
4 GND
5 D2
6 D3
7 D4
8 D5
9 D6
10 D7
11 D8
12 D9
13 D10
14 D11/MOSI
15 D12/MISO
VIN 30
GND 29
RESET 28
+5V 27
A7 26
A6 25
A5 24
A4 23
A3 22
A2 21
A1 20
A0 19
AREF 18
3V3 17
D13/SCK 16
XT1
SPEAKER
VCC
U4
DS1307+
4 GND
2 X2
1 X1
7 SQWOUT
VCC 8
VBAT 3
SDA 5
SCL 6