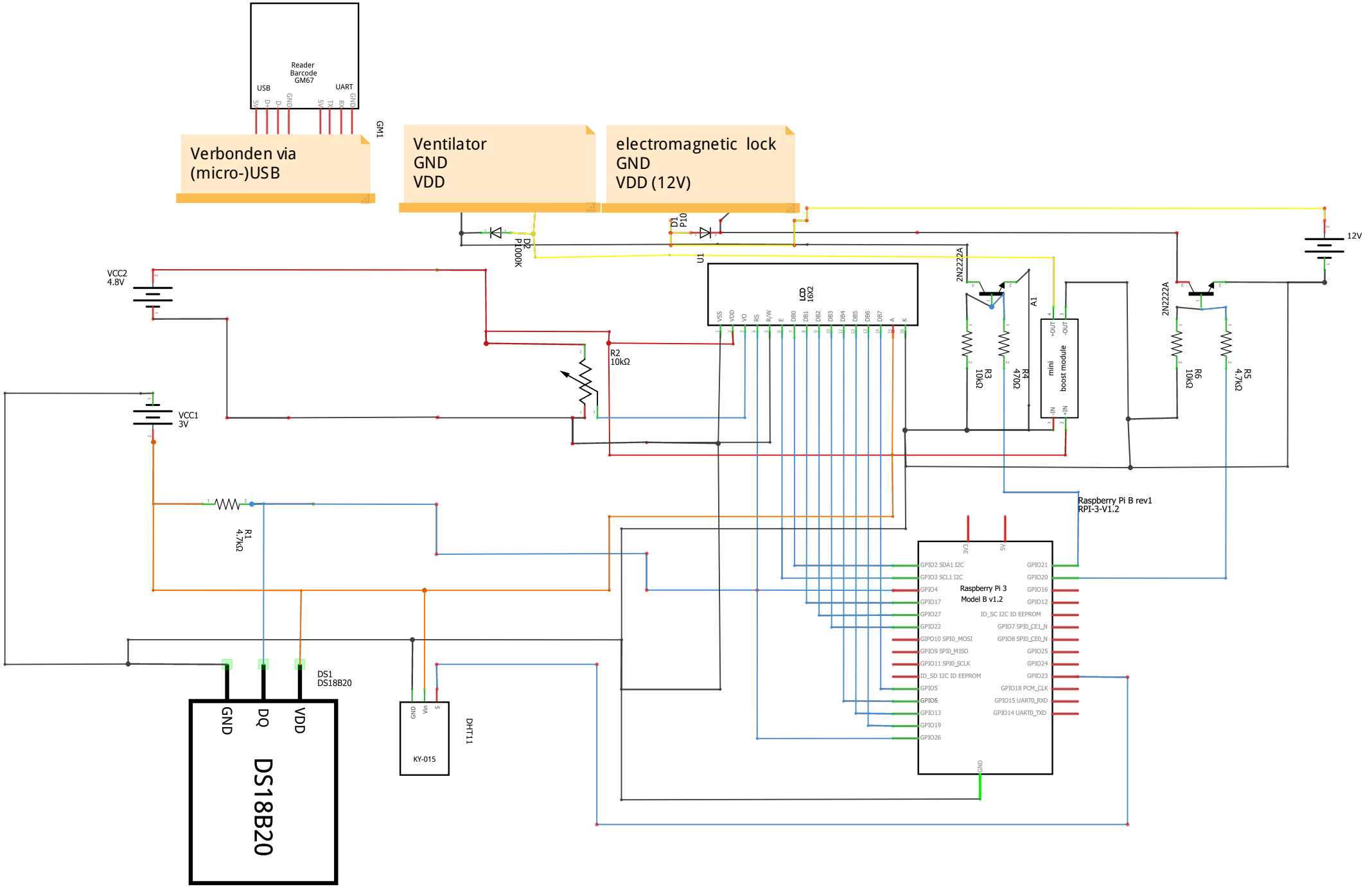
Reader
Barcode
GM67
USB
UART
GM1
Verbonden via
(micro-)USB
Ventilator
GND
VDD
electromagnetic lock
GND
VDD (12V)
D2
P1000K
D1
P10
U1
LCD
16X2
VCC2
4.8V
VCC1
3V
R2
10kΩ
R1
4.7kΩ
2N2222A
A1
R3
10kΩ
R4
470Ω
mini
boost module
+OUT
-OUT
+IN
-IN
2N2222A
R6
10kΩ
R5
4.7kΩ
12V
Raspberry Pi B rev1
RPI-3-V1.2
Raspberry Pi 3
Model B v1.2
GPIO2 SDA1 I2C
GPIO3 SCL1 I2C
GPIO4
GPIO17
GPIO27
GPIO22
GIPO10 SPI0_MOSI
GPIO9 SPI0_MISO
GPIO11 SPI0_SCLK
ID_SD I2C ID EEPROM
GPIO5
GPIO6
GPIO13
GPIO19
GPIO26
GPIO21
GPIO20
GPIO16
GPIO12
ID_SC I2C ID EEPROM
GPIO7 SPI0_CE1_N
GPIO8 SPI0_CE0_N
GPIO25
GPIO24
GPIO23
GPIO18 PCM_CLK
GPIO15 UART0_RXD
GPIO14 UART0_TXD
DS1
DS18B20
GND
DQ
VDD
DS18B20
KY-015
DHT11
fritzing