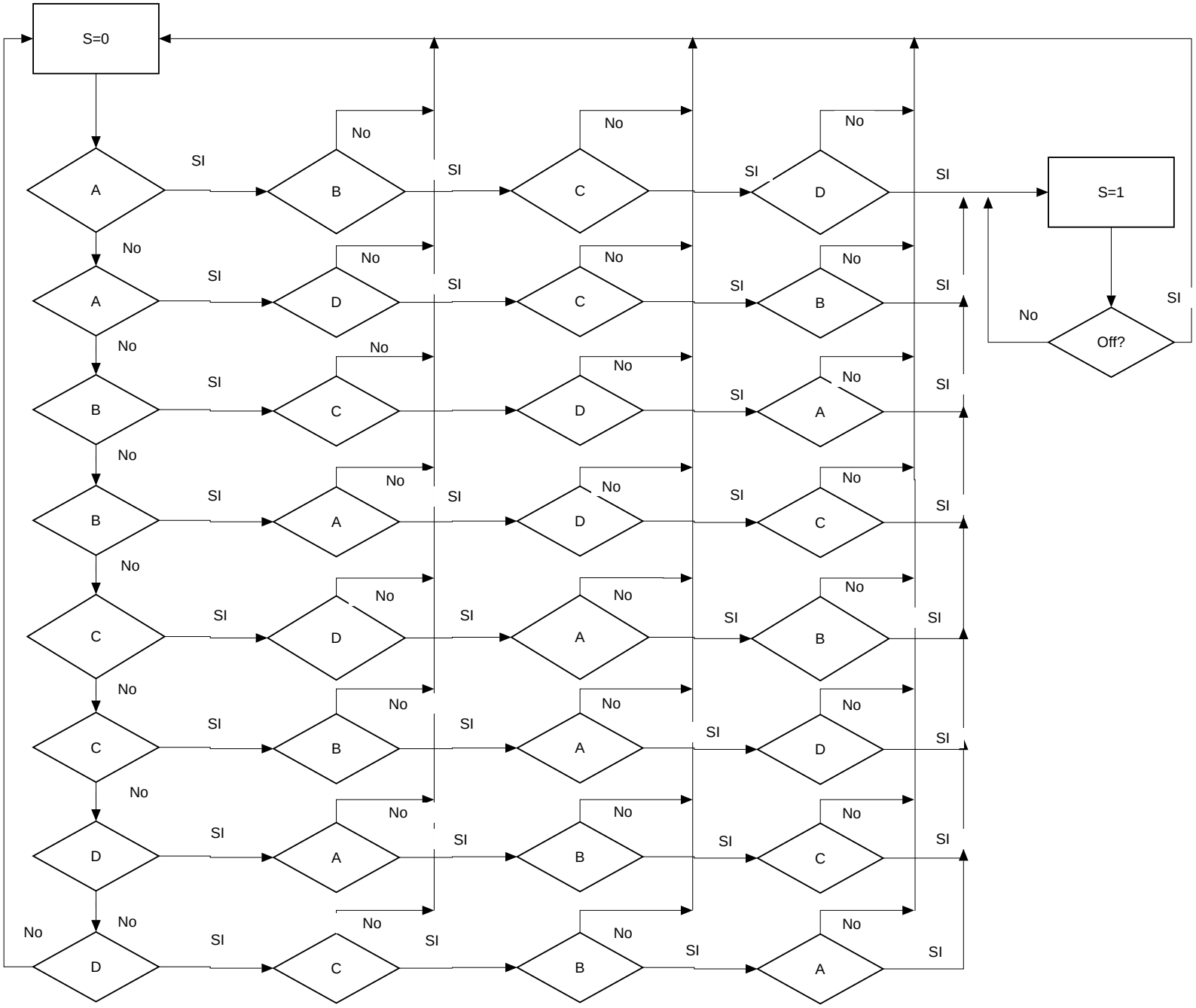
S=0
A
SI
B
No
SI
C
No
SI
D
No
SI
S=1
No
A
SI
D
No
SI
C
No
SI
B
No
SI
Off?
No
SI
No
B
SI
C
No
D
No
SI
A
No
SI
No
B
SI
A
No
SI
D
No
SI
C
No
SI
No
C
SI
D
No
SI
A
No
SI
B
No
SI
No
C
SI
B
No
SI
A
No
SI
D
No
SI
No
D
SI
A
No
SI
B
No
SI
C
No
SI
No
D
SI
C
No
SI
B
No
SI
A
No
SI