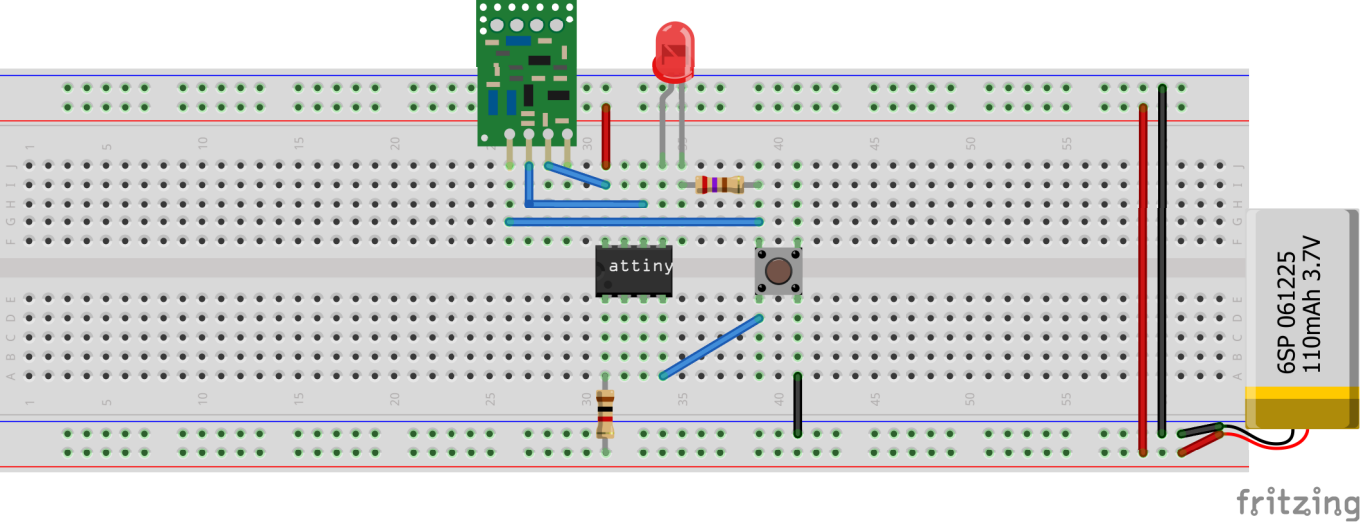
attiny
6SP 061225
110mAh 3.7V
fritzing